Cama
Linha Skandi

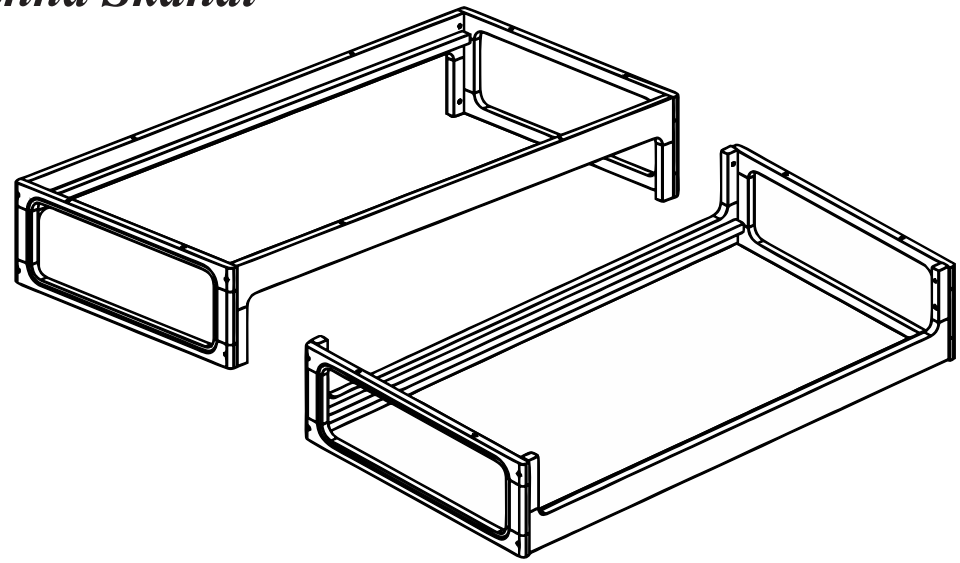

Observações gerais

Pessoas Necessárias
para montagem



Ferramentas Necessárias
(Não Fornecidas)

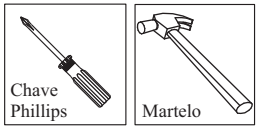

ATENÇÃO

1- Ler e observar atentamente toda a instrução antes de iniciar a montagem.
2- A montagem do produto deverá ser feita em uma superfície limpa e plana. Aconselhamos utilizar a embalagem para forrar o chão a fim de não danificar o produto.
3- Os parafusos devem ser apertados periodicamente.
4- Evitar batidas e o contato com objetos cortantes.

LIMPEZA

1- Usar pano levemente umedecido com água seguido de pano seco.
2- Não utilizar produtos químicos ou abrasivos.

Cia do Móvel
Participando dos seus sonhos

Partes do Produto

1 - Peseira (2x)
2 - Barra (2x)
3 - Estrado (1x)
4 - Cabeceira (2x) *Vendido separadamente*
5 Grade (2x) *Vendido separadamente*

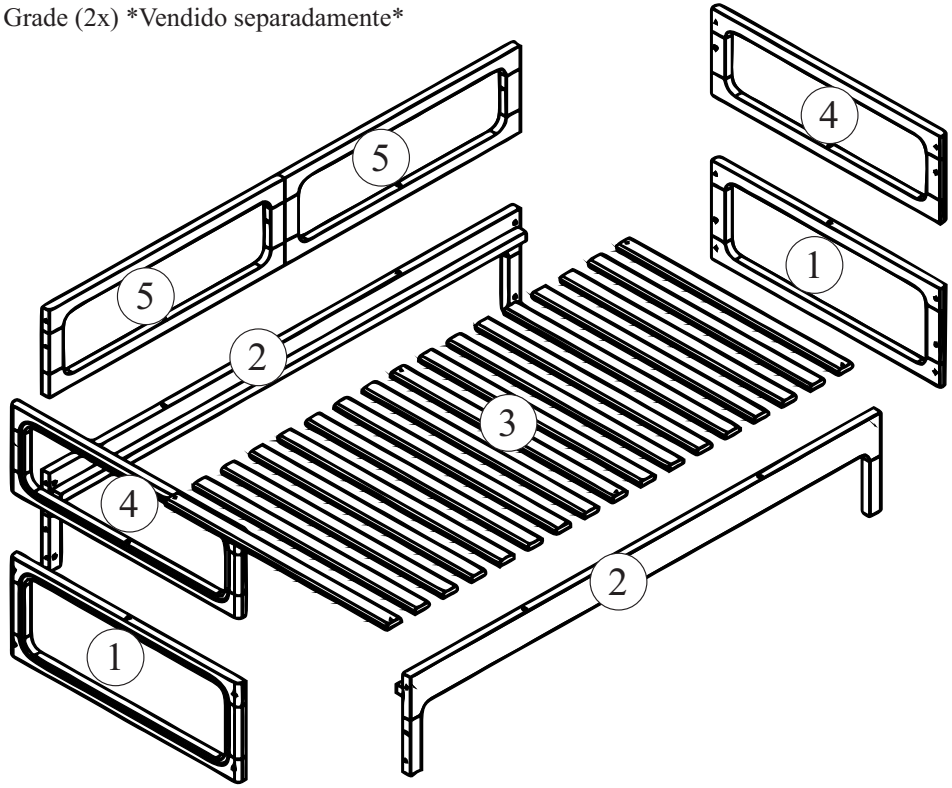

Componentes

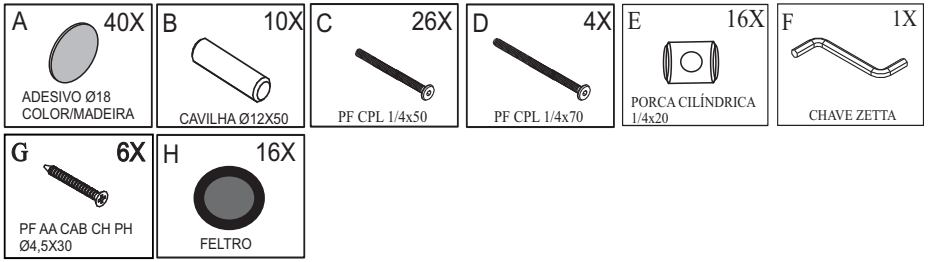

Ferragens a mais para eventuais percas !

❶ Pré Montagem Cama.

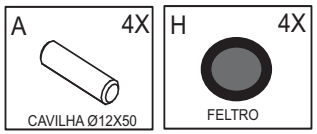

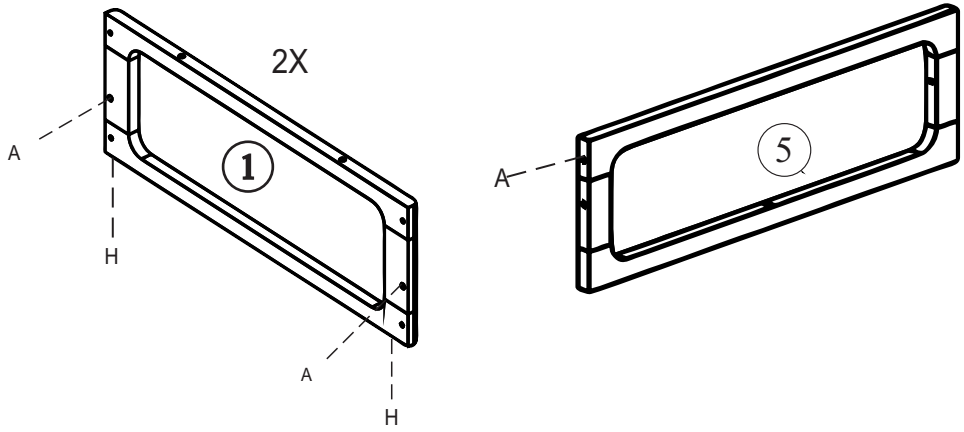

❷ Montagem Cama.

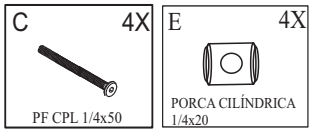

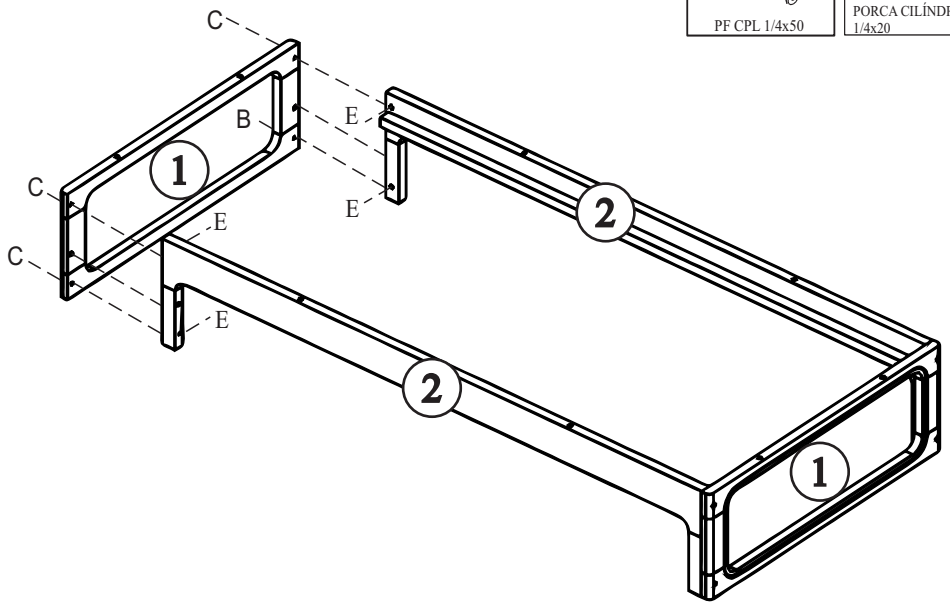

❶ Montagem Cama.



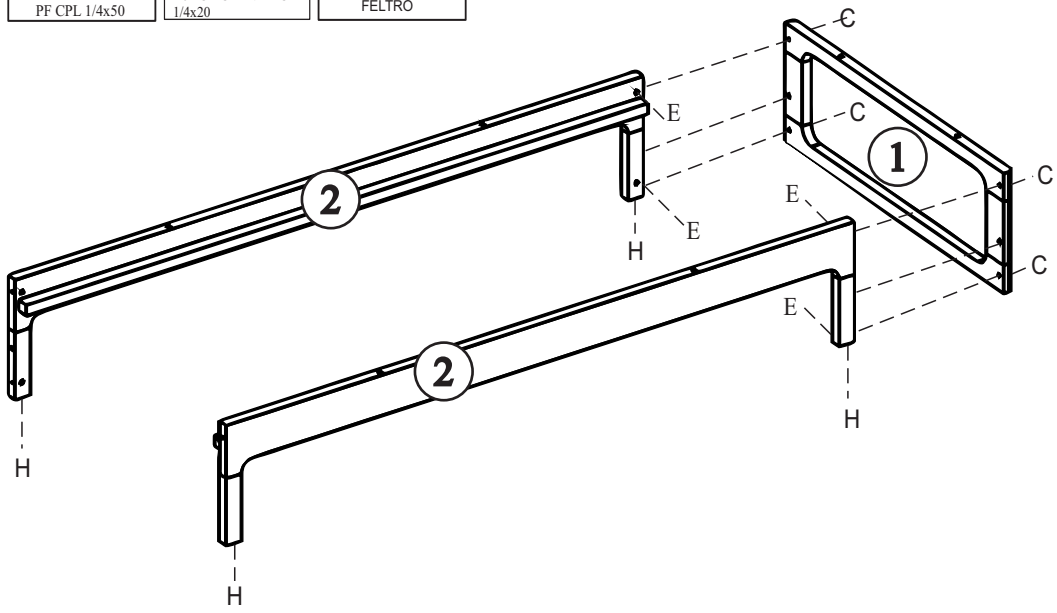

❸ Montagem cama.

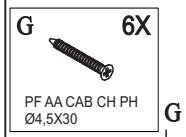

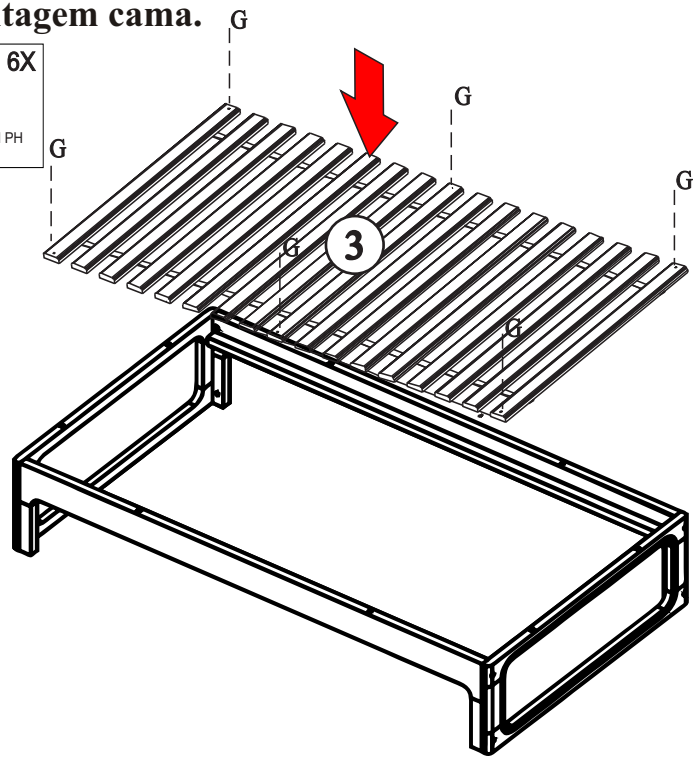

❶ Outra opção de montagem da cama

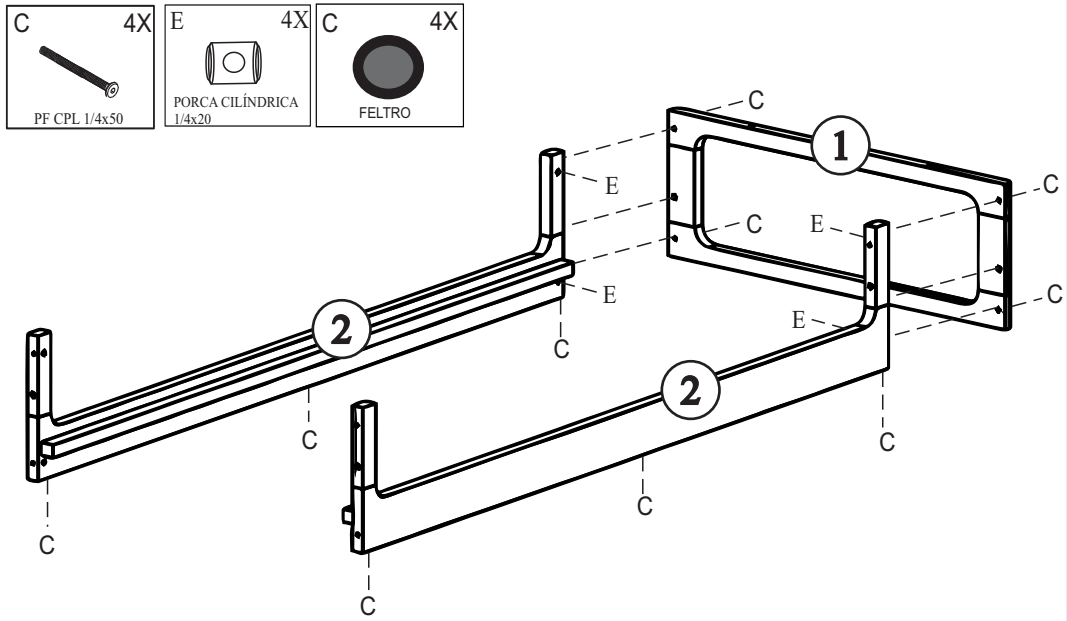

Observação: Ao montar montessoriana, adicionar feltro (C) nos locais indicados

❷ Montagem Cama.

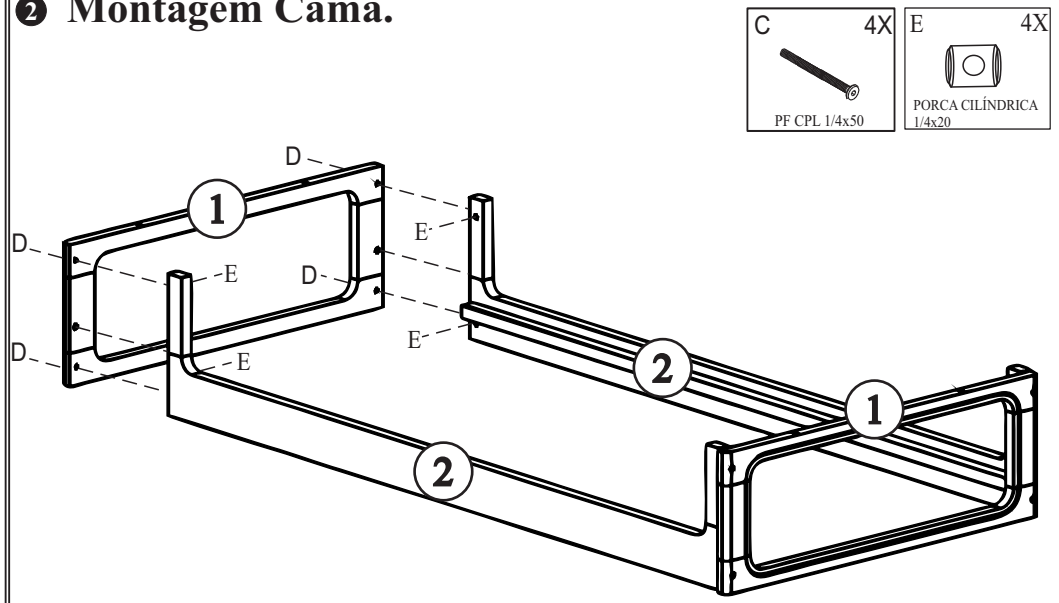

❸ Montagem Cama.

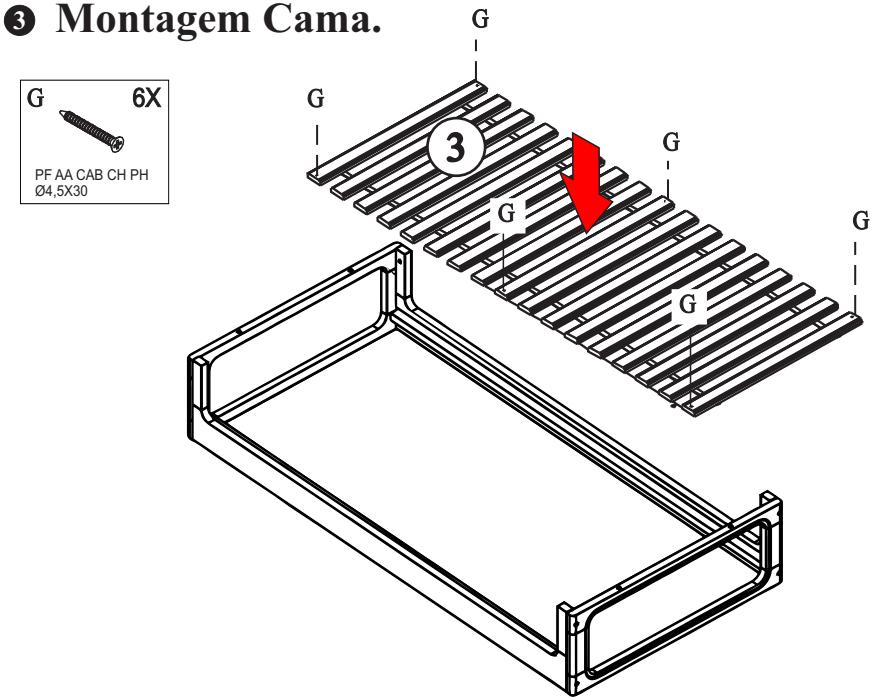

- Carga Máxima Uniformemente Distribuída

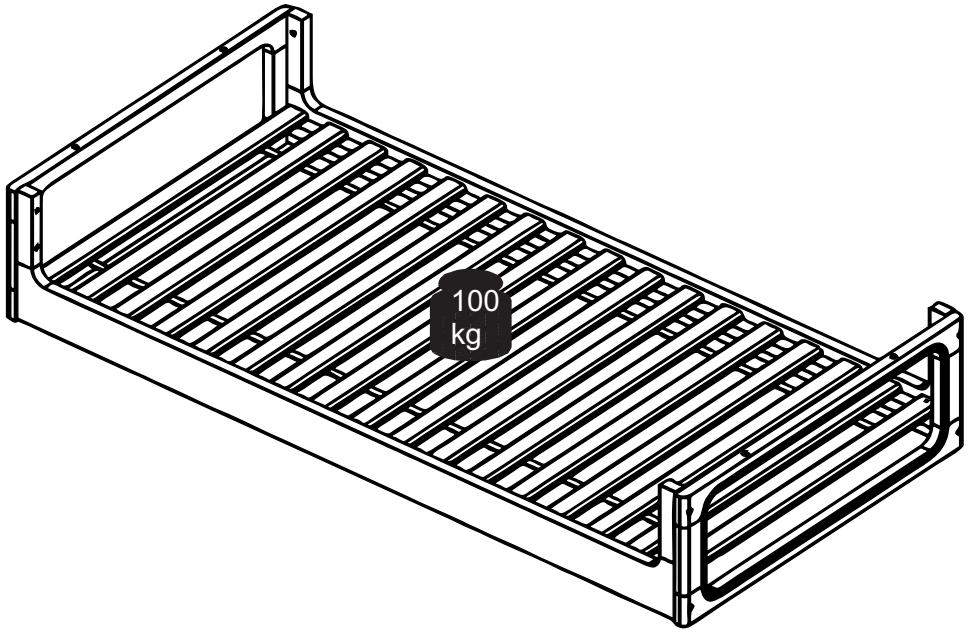

❶ Montagem Cabeceira.

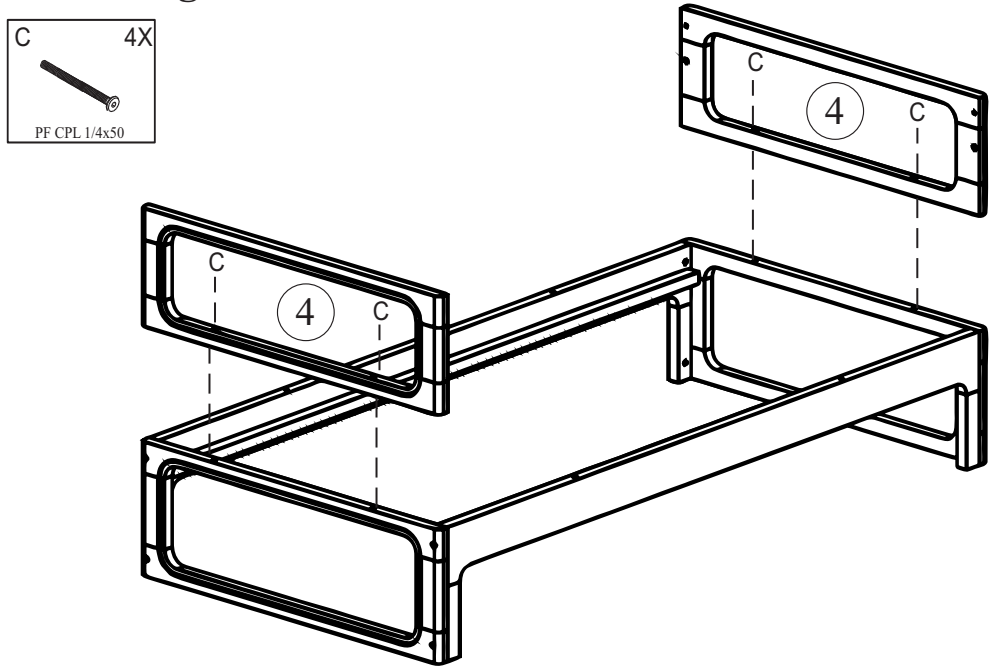

❶ Montagem Grade e Cabeceira.

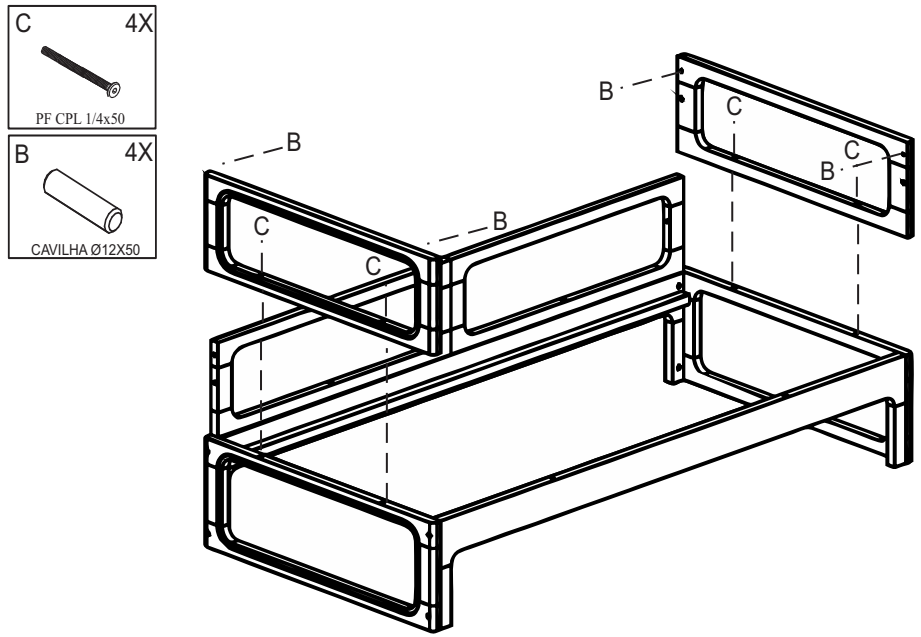

❶ Montagem Grade.

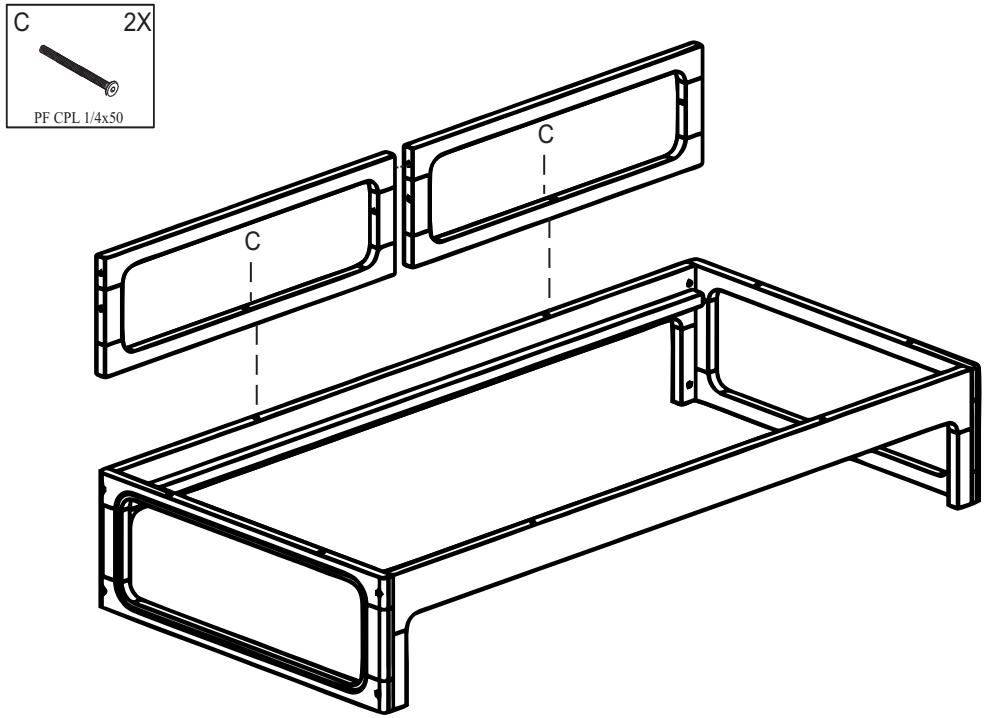

❷ Montagem Grade e Cabeceira.

