Cômoda 3 Gavetas
Linha Skandi

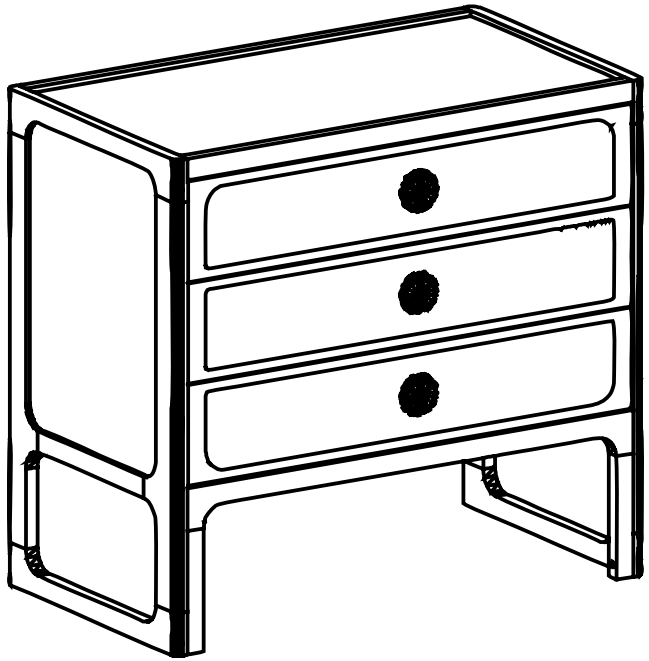

Observações gerais

Pessoas Necessárias para montagem



IMPORTANTE
As gavetas devem ser abertas apenas uma de cada vez, pois o sistema de corrediças telescópicas usado é de extração total das gavetas. Abrindo mais de uma gaveta simultaneamente o centro de gravidade da cômoda pode deslocar-se para frente e ocorrer o tombamento da mesma!

Ferramentas Necessárias (Não Fornecidas)

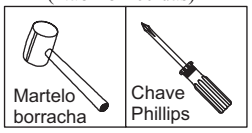

ATENÇÃO
1- Ler e observar atentamente toda a instrução antes de iniciar a montagem.
2- A montagem do produto deverá ser feita em uma superfície limpa e plana. Aconselhamos utilizar a embalagem para forrar o chão a fim de não danificar o produto.
3- Os parafusos devem ser apertados periodicamente.
4- Evitar batidas e o contato com objetos cortantes.

LIMPEZA
1- Usar pano levemente umedecido com água seguido de pano seco.
2- Não utilizar produtos químicos ou abrasivos.

ciadoMÓVEL

Dúvidas e Sugestões: www.ciadomovel.com.br

Partes do Produto

1 - Tampo (1x)
2 - Travessa sup. f rontal (1x)
3 - Travessa sup. traseira (1x)
4 - Lateral Esqueda (1x)
5 - Lateral Direita (1x)
6 - Frente de Gaveta (3x)
7 - Contra frente de gaveta (3x)
8 - Lateral de Gaveta (6x)
9 - Fundo de Gaveta (3x)
10 - Fundo de Cômoda (2x)
11 - Travessa inf. frontal (1x)
12 - Travessa inf. traseira (1x)

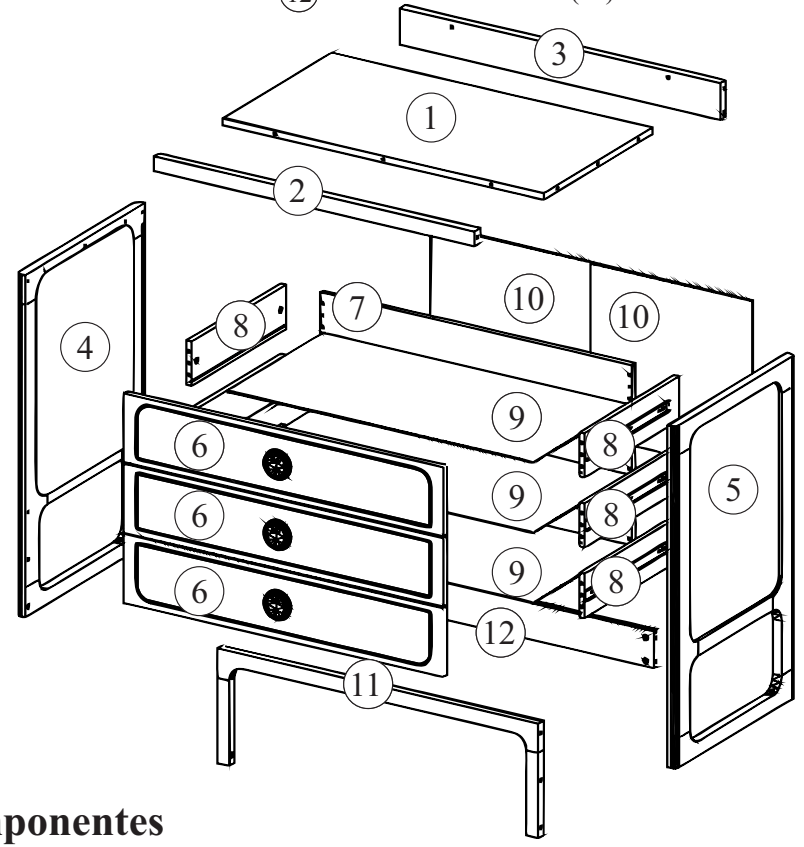

Componentes

A 28X TAMBOR MINIFIX	B 28X PARAFUSO MINIFIX	C 12X ADESIVO Ø18	D 3X CORREDIÇA 400 TELESCOPIO 45MM	E 3X PF AA CAB CP PH Ø4,2X32	F 4X FELTRO Ø18	G 62X PF AA CAB CH PH Ø4X14
H 24X CAVILHA Ø8X30	I 26X TRAVA P/ FUNDOS	J 8X CAVILHA Ø8X40	L 1X PERFIL METÁLICO	M 1X COLA	O 3X PUXADOR	P 4X ADESIVO Ø18 COLORIDO
Q 2X PF CPL 1/4x40						

❶ Pré Montagem

Desmontando as Corrediças

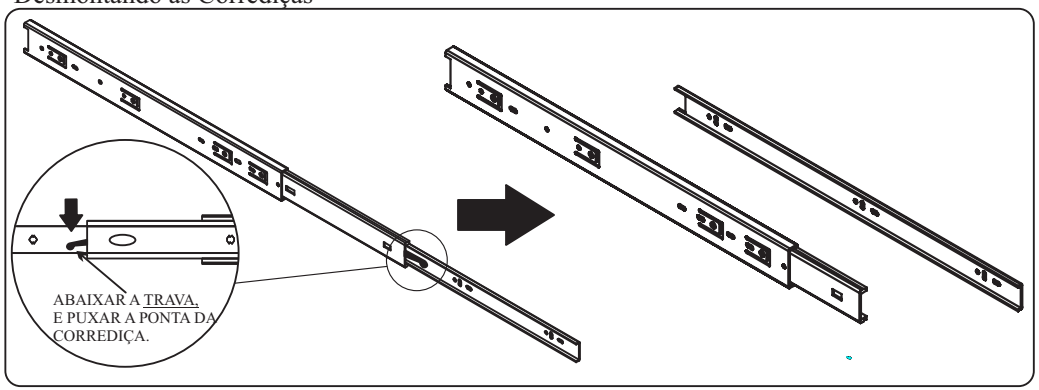

B 28X	D 3X	G 36X	H 24X	J 6X	O 3X	E 3X
PARAFUSO MINIFIX	CORREDIÇA 400 TELESCOPIO	PF AA CAB CH PH Ø4X12	CAVILHA Ø8X30	CAVILHA Ø8X40	PUXADOR	PF AA CAB CH PH Ø4,2X32

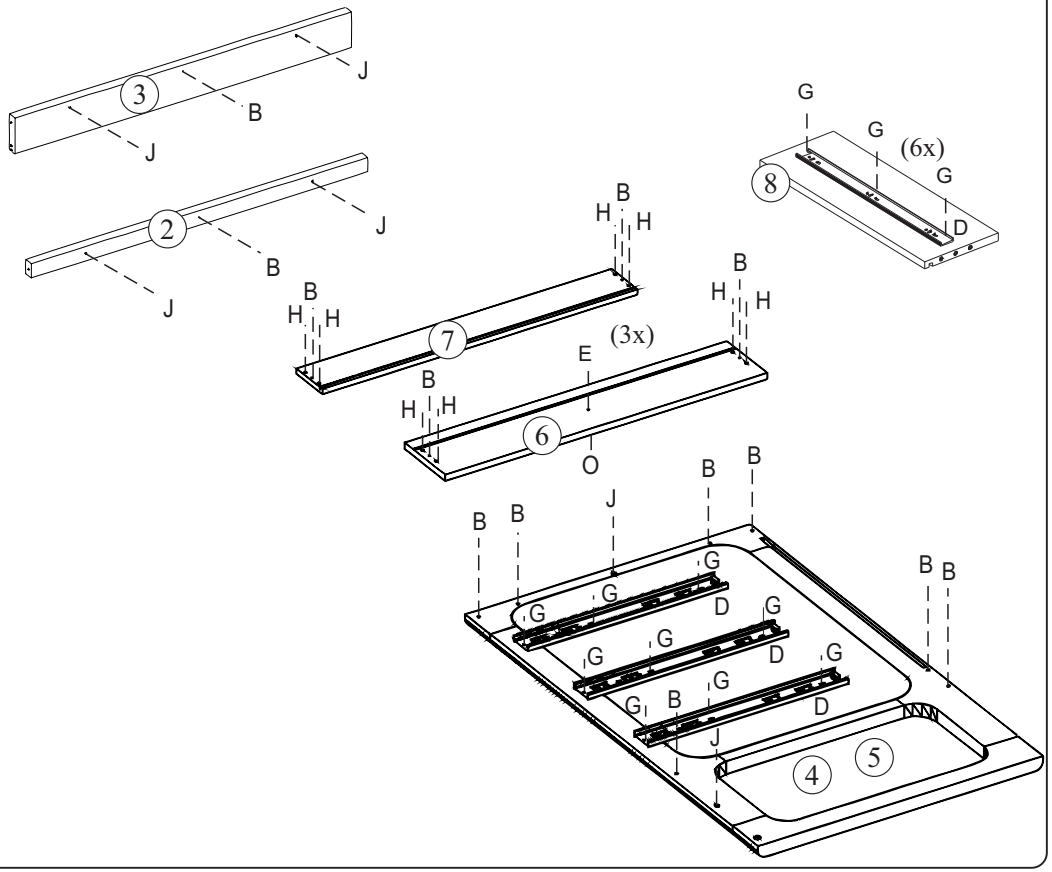

❶ Montagem das Gavetas

M 1X	A 12X	C 12X	I 18X	G 18X
COLA	TAMBOR MINIFIX	ADESIVO Ø18	TRAVA PARA FUNDO	PF AA CAB CH PH Ø4X12

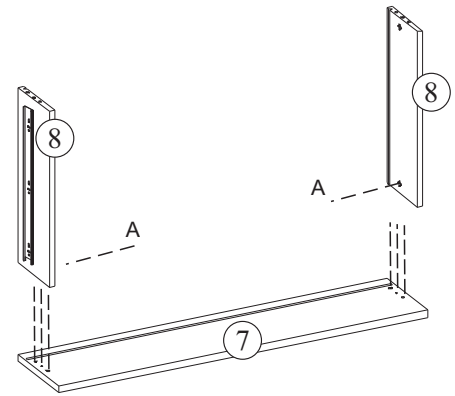

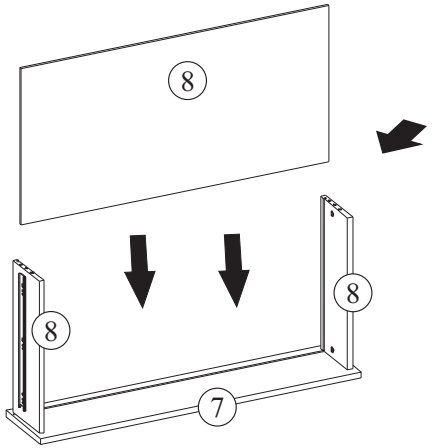

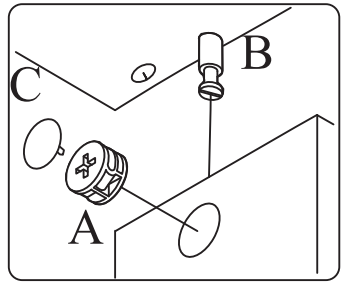

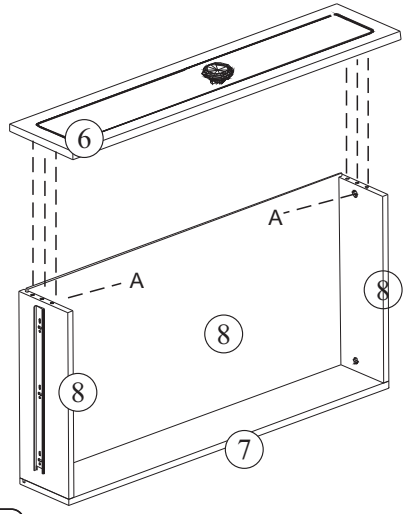

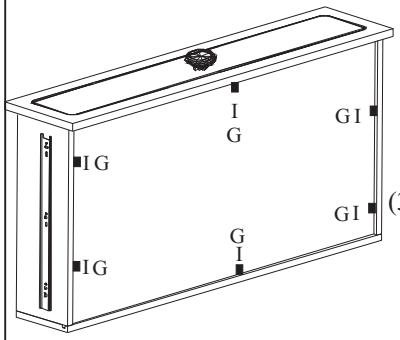

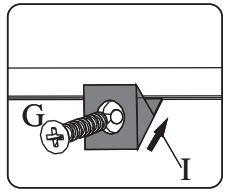

❶ Montagem

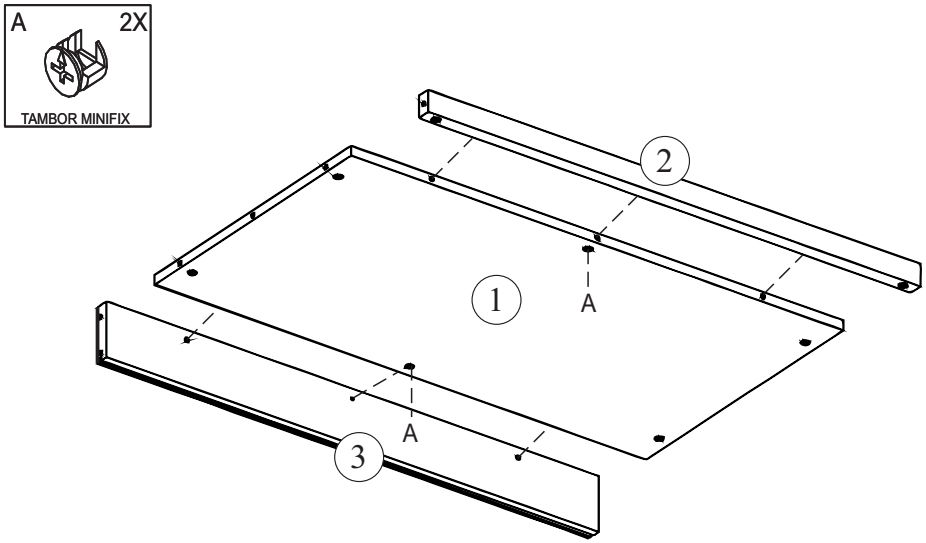

❷ Montagem

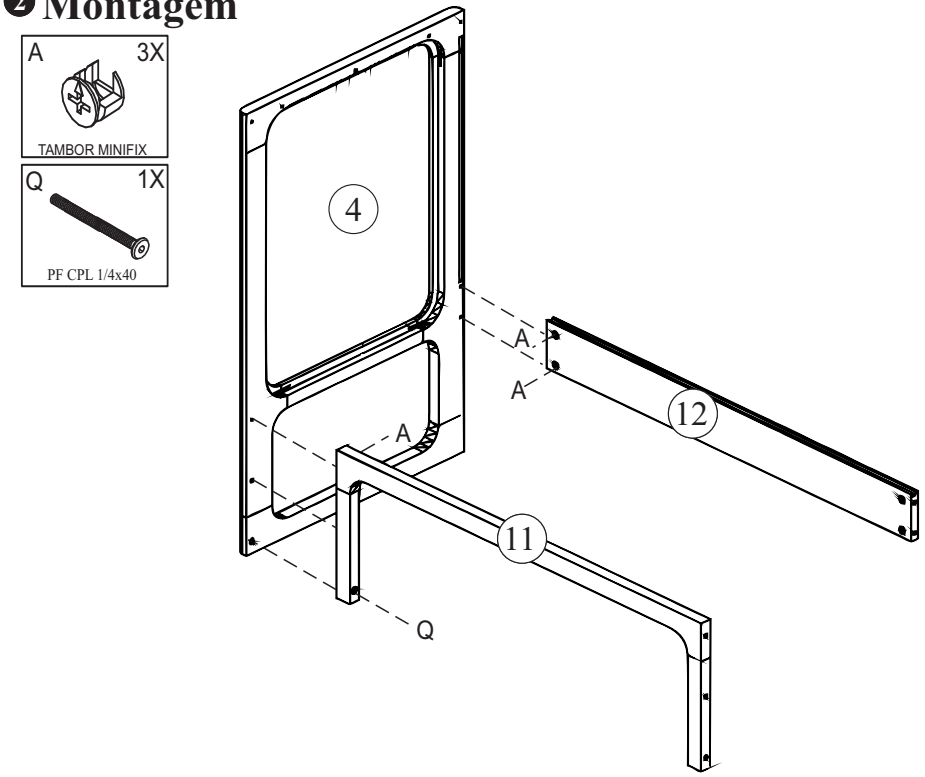

❸ Montagem

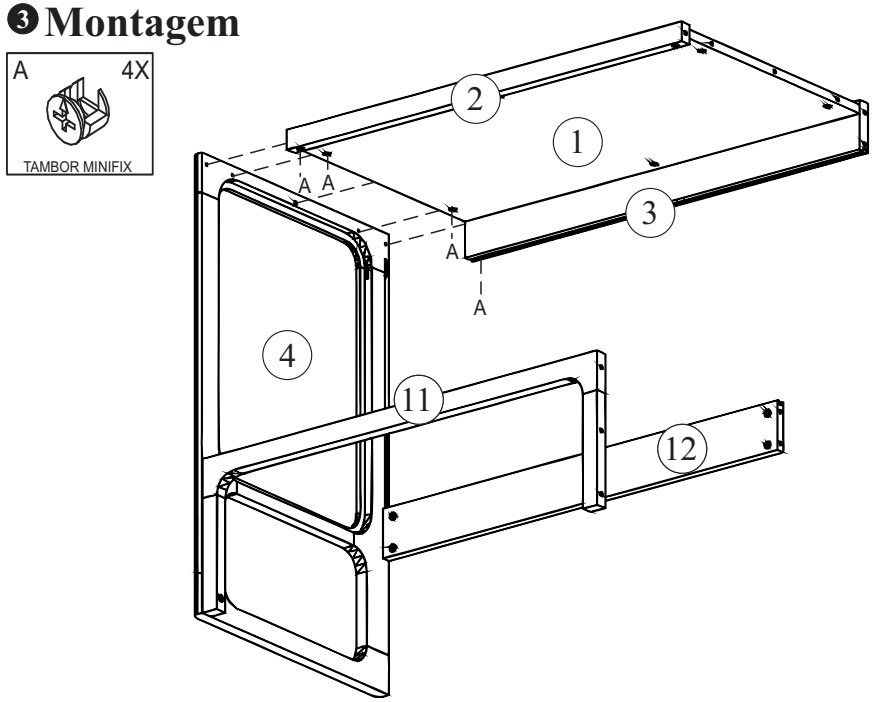

❹ Montagem

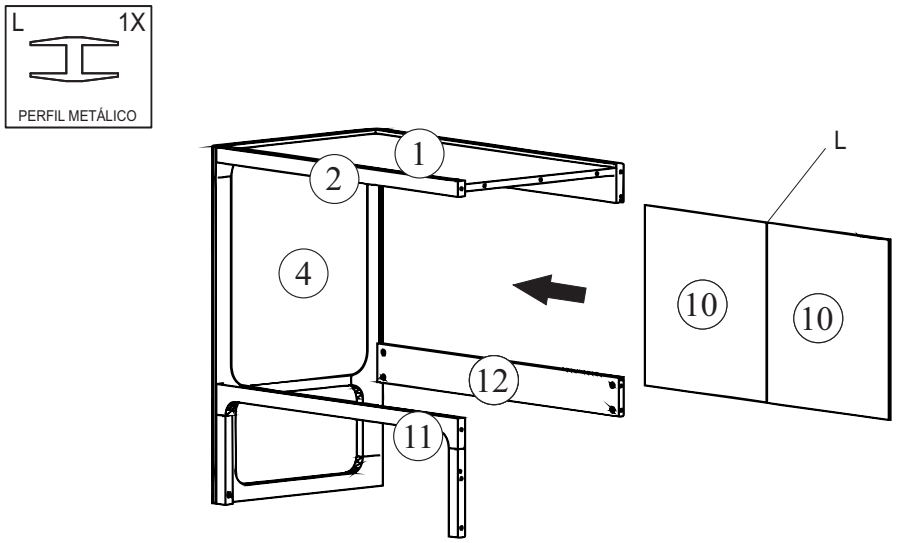

❺ Montagem

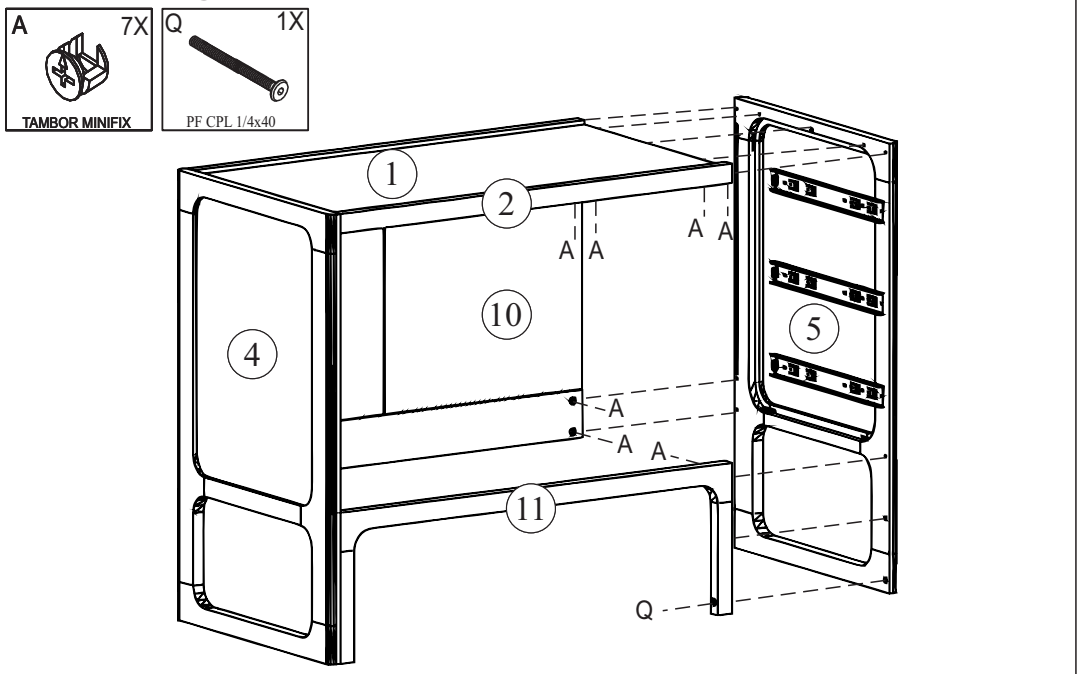

❼ Montagem

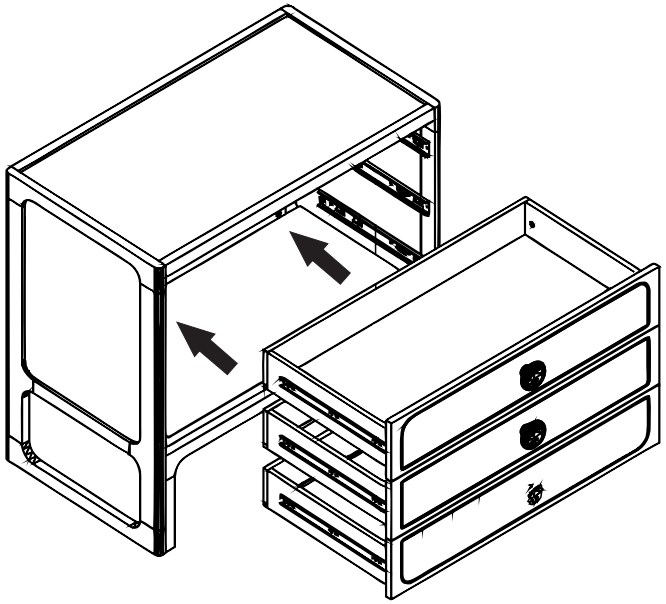

❻ Montagem

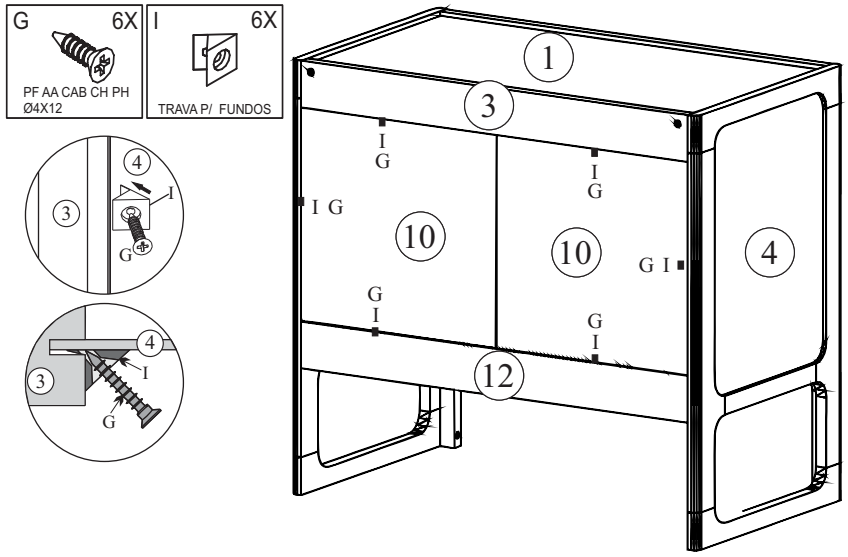

- Carga Máxima Uniformemente Distribuída

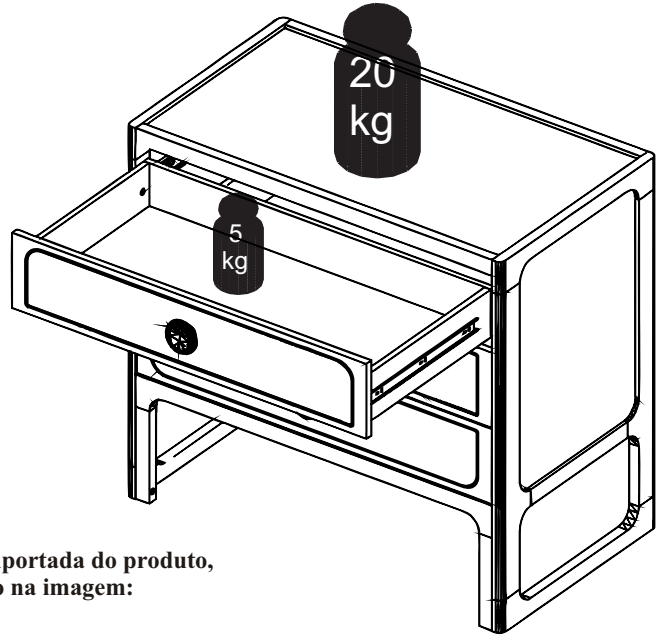

- Carga Máxima suportada do produto, conforme indicação na imagem:
- 5 kg por Gaveta;
-20 kg na Cômoda.

F4/4