# CLEAN

## 3-in-1
## Smart Air Purifier

MAXI·COSI®
Connected home

# Index

PT 4
ES 12

PT 5
ES 13

PT 6
ES 14

PT 9
ES 17



05 REV0 3-in-1 Air Purifier AS01S GUIDE.indd 2 29/07/2024

Purificador de ar
*Purificador de aire*

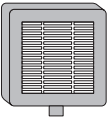

Filtro HEPA
(ASF01)

# Características

Visão traseira
*Vista trasera*

05 REV0 3-in-1 Air Purifier AS01S GUIDE.indd 3 29/07/2024

# Painel de controle

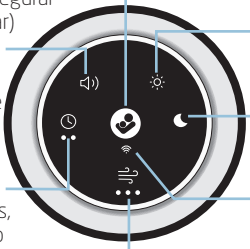


# Informações para o consumidor

- Um filtro HEPA é um filtro mecânico que captura 99,97% de partículas tão pequenas quanto 0,3 mícrones que são transportadas pelo ar como, por exemplo, ácaros, pelo de animais e pólen.
- Não efetue a devolução deste produto no local da compra. Se faltar alguma peça, visite-nos em maxi-cosi.com e contacte-nos através do chat.
- O LED da luz noturna não é substituível.
- Os filtros de substituição são vendidos separadamente



05 REV0 3-in-1 Air Purifier AS01S GUIDE.indd 4 29/07/2024

# Para instalar/trocar o filtro de ar

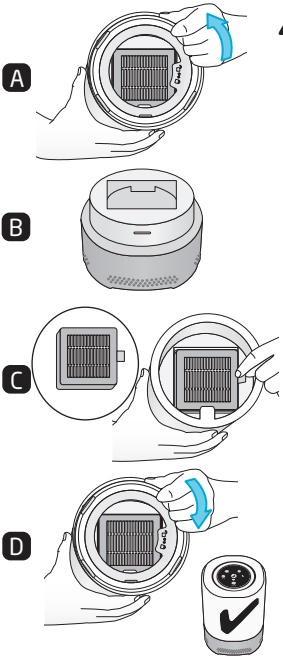


**AVISO: Desligue o purificador de ar e retire o plugue da tomada antes de remover a base.**

1. Certifique-se de que o purificador de ar está DESLIGADO e que o plugue foi retirada da tomada.
2. **Remova a base:**
   Segure o purificador de ar ao contrário. Rode a base no sentido anti-horário (Figura A).
   Coloque a base de lado (Figura B).
3. **Insira o filtro:**
   Remova o saco de plástico que envolve o filtro. Coloque o filtro no interior da parte superior com a aba voltada para si (Figura C).
4. **Monte a base na parte superior:**
   Insira a base de volta no purificador de ar e rode-a no sentido horário (Figura D).
5. **Selecione um local:**
   Escolha uma superfície plana e nivelada.
6. **Ligue o aparelho à fonte de alimentação:**
   Ligue o adaptador a uma tomada elétrica de CA de 100 ~ 240 V, 50/60 Hz.
7. **Ligue o aparelho:**
   Pressione o botão para ligar/desligar.

**Redefinição do temporizador do filtro :** Depois de substituir o filtro, é necessário redefinir o temporizador de substituição do filtro.

Pressione sem soltar o botão da Ventoinha durante 5 segundos.
Um som avisará que a reposição foi bem-sucedida e a luz intermitente deixará de acender.

NOTA: A luz da ventoinha mudará para vermelho se não reiniciar o temporizador.

**Lembrete de substituição do filtro :** Quando o tempo de utilização do filtro atingir as 1000 horas, o ícone da ventoinha acende uma luz vermelha.
NOTA: O tempo de substituição do filtro é baseado na utilização. 1000 horas equivalem a cerca de 90 dias com uma utilização diária de 11 horas. Uma utilização contínua de 24 horas exigirá uma troca de filtro antecipada.



05 REV0 3-in-1 Air Purifier AS01S GUIDE.indd 5 29/07/2024

# Introdução à utilização

Faça o download do aplicativo **Maxi-Cosi Connected** Home através da pesquisa de Maxi-Cosi na App Store.

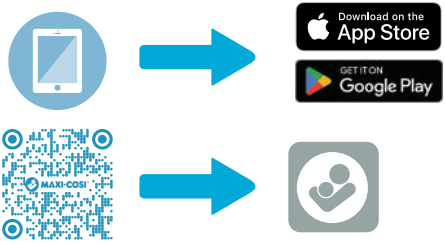


1. Remova o purificador de ar e o filtro HEPA da embalagem.
2. Instale o filtro HEPA
3. Ligue o purificador de ar à fonte de alimentação. O indicador Wi-Fi acenderá uma luz intermitente quando estiver pronto para o emparelhamento.
4. No seu dispositivo móvel, siga as instruções passo a passo no aplicativo Maxi-Cosi **Connected** Home para efetuar a configuração.
5. Uma vez emparelhado, o indicador Wi-Fi no painel de controle acenderá (uma luz branca).
6. Explore os recursos e funcionalidades do aplicativo **Maxi-Cosi Connected** Home.

## Conectividade Wi-Fi

É necessária uma conexão Wi-Fi à internet de 2,4 GHz.

Verifique a intensidade do sinal Wi-Fi do seu roteador.

**Para reduzir a interferência do sinal,** evite colocar o purificador de ar perto de aparelhos elétricos de grandes dimensões e de grandes superfícies de metal ou cimento.



05 REV0 3-in-1 Air Purifier AS01S GUIDE.indd 6 29/07/2024

# Posicionamento do aparelho

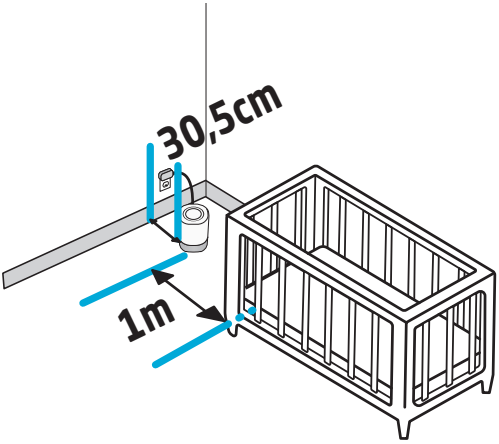


Determine o local ideal para colocar o purificador de ar, garantindo que o cabo de alimentação permaneça a, pelo menos, 90 cm do berço.

O purificador de ar deve ser colocado no chão ou noutra superfície plana, como uma mesa lateral. NÃO coloque o aparelho sobre um tapete.



05 REV0 3-in-1 Air Purifier AS01S GUIDE.indd 7 29/07/2024

# Para ajustar as definições

Pode ajustar as definições diretamente na unidade ou na aplicação **MAXI-COSI.**

Pressione rapidamente o botão de alimentação para ligar/desligar.
Pressione sem soltar durante 5 segundos para entrar no modo de emparelhamento.
Pressione sem soltar durante 10 segundos para restaurar as definições de fábrica. O aparelho emite um som e o ícone de energia acende uma luz intermitente 3 vezes.
NOTA: A memória do aparelho registará as suas últimas definições para ativar da próxima vez que o aparelho for ligado.

Pressione o botão Velocidade da ventoinha para alternar entre baixo, médio, alto e desligado.

Pressione o botão Luz noturna para definir a luminosidade para baixa, média, alta e desligada.

Pressione o botão Sons relaxantes/Ruído branco para o ligar.
Pressione novamente para alternar entre o nível de volume 1, 2, 3, 4, 5 e desligar.
Pressione sem soltar para percorrer os sons disponíveis e para desligar.
Pressione rapidamente para ajustar o volume.

O Modo de dormir mantém as luzes indicadoras desligadas, exceto se forem ativadas.
Pressione rapidamente para ativar/desativar o modo de dormir.
Pressione sem soltar para ativar/desativar o bloqueio infantil.
Qualquer botão pressionado será bloqueado quando for ativado.

Pressione o botão Temporizador para percorrer as definições:
Hora da soneca, hora de dormir e desligar.
LED esquerdo - Temporizador da hora da soneca (2 horas*)
LED direito - Temporizador da hora de dormir (12 horas*)
Ambos os LEDs - Temporizador personalizado (apenas na aplicativo)
* Configurável no aplicativo.



05 REV0 3-in-1 Air Purifier AS01S GUIDE.indd 8 29/07/2024

# FAQs

### Por que não consigo ligar o purificador de ar ao Wi-Fi doméstico?

- O indicador de Wi-Fi terá de acender uma luz intermitente para estar no modo de emparelhamento. Se o indicador não acender uma luz intermitente, pressione sem soltar o botão para ligar/desligar durante 5 segundos, a fim de entrar no modo de emparelhamento.
- Siga as instruções do aplicativo para emparelhar o dispositivo à sua rede sem fios doméstica. Certifique-se de que o dispositivo está a 6 metros do roteador sem fios e que o dispositivo móvel está ligado à mesma rede. Será necessário utilizar uma rede sem fios de 2,4 GHz para emparelhar o dispositivo.

### Posso emparelhar o meu dispositivo com mais de uma conta?

- É fácil compartilhar o acesso ao seu dispositivo com outros cuidadores. Acesse à tela de definições do dispositivo, selecione "partilha e utilizadores", toque em "adicionar um novo utilizador" e preencha as informações.
- Para emparelhar o dispositivo com um novo proprietário de conta, é necessário repor as definições de fábrica pressioando sem soltar o botão para ligar/desligar durante 10 segundos.

### O filtro HEPA pode ser lavado?

- É possível remover detritos de grandes dimensões do filtro HEPA utilizando ar comprimido. Quando o filtro atingir o fim do período de utilização recomendado, substitua-o por filtros de substituição do Purificador de ar Maxi-Cosi (vendidos separadamente). Não lave o filtro.

### Com que frequência é que o filtro HEPA deve ser substituído?

- O filtro HEPA fornecido tem um ciclo de vida de 1000 horas ou cerca de 90 dias, se utilizar o purificador de ar/ventoinha 11 horas por dia. Quando for necessário substituir o filtro, o ícone de velocidade da ventoinha acenderá uma luz vermelha. Também pode optar por receber lembretes de notificação push no smartphone.

### O que é o Modo de dormir?

- O Modo de dormir desligará todas as luzes indicadoras do dispositivo, continuando a permitir a personalização das suas preferências de funcionalidade do dispositivo, incluindo velocidade da ventoinha, sons relaxantes, luz noturna ou temporizador.



05 REV0 3-in-1 Air Purifier AS01S GUIDE.indd 9 29/07/2024

PT

ADVERTÊNCIA DE SEGURANÇA
Ler todas as instruções de segurança com atenção antes de utilizar e guardar este manual de instruções para consultas futuras:
1. O produto contém peças pequenas, ter cuidado ao desembalar e montar o produto.
2. OS CABOS REPRESENTAM UM POTENCIAL RISCO DE ESTRANGULAMENTO. MANTER OS CABOS FORA DO ALCANCE DAS CRIANÇAS (AFASTADO MAIS DE 1 METRO/3,5 PÉS).

# ADVERTÊNCIA

1. Seguir todas as precauções de segurança referidas abaixo por questões de segurança e para reduzir o risco de lesão ou de choque elétrico
2. Este purificador de ar pode ser utilizado por crianças a partir dos 8 anos de idade e por pessoas com capacidades físicas, sensoriais e mentais reduzidas ou com falta de experiência e conhecimentos, desde que recebam supervisão ou instruções relativamente à utilização do purificador de ar de forma segura e compreendam os perigos envolvidos. As crianças não devem brincar com o purificador de ar. A limpeza e a manutenção por parte do utilizador não devem ser feitas por crianças sem supervisão.
3. Antes de utilizar este Purificador de Ar certifique-se de que a voltagem da sua rede elétrica é a mesma indicada na placa de características do Purificador de Ar.
4. Sempre coloque o purificador de ar em uma superfície dura, plana e nivelada. Evite a exposição direta à luz solar e mantenha-o sempre afastado de paredes e fontes de calor, como fogões, radiadores, etc. Aviso: O purificador de ar pode não funcionar corretamente se não for colocado em uma superfície plana.
5. NÃO ligue o cabo com as mãos molhadas.
6. Se o cabo de alimentação estiver danificado, ele deve ser substituído pelo fabricante, agente de serviço ou pessoa qualificada para evitar riscos.
7. Para reduzir o risco de choque elétrico, não remova os parafusos. O purificador de ar não contém nenhuma peça que possa ser reparada pelo usuário, exceto o filtro. Por favor, deixe todos os trabalhos de manutenção para pessoal qualificado.
8. Não ligue o purificador de ar quando não houver filtro instalado ou com qualquer outro filtro além do vendido pela Maxi Cosi.
9. Nunca manipule enquanto o Purificador de Ar estiver em operação.
10. Se houver um cheiro incomum quando estiver sendo usado conforme descrito neste manual, desligue o purificador de ar, desconecte-o e leve-o ao revendedor.
11. Desconecte o purificador de ar antes de limpá-lo ou trocar o filtro.
12. Não mergulhe o purificador de ar ou o cabo de alimentação ou plugue em água ou outros líquidos.
13. Nunca raspe o transdutor com uma ferramenta dura. O purificador de ar deve ser limpo regularmente. Para fazer isso, consulte as instruções de limpeza neste manual.
14. Se você derramar algum líquido no purificador de ar, poderá causar sérios danos. Desligue-o da rede imediatamente. Retire o plugue da tomada e consulte o seu revendedor.
15. Desconecte o purificador de ar da fonte de alimentação quando não estiver em uso e antes de limpá-lo.
16. Certifique-se de que o cabo de alimentação não toque em nenhuma superfície quente e que não fique pendurado na borda da mesa.
17. Nunca use este purificador de ar em uma sala onde produtos aerossóis (sprays) são usados ou em uma sala onde o oxigênio está sendo administrado.
18. Não coloque peças de roupa ou toalhas em cima do purificador de ar. Se o bico estiver obstruído, isso pode causar mau funcionamento do purificador de ar.
19. Nunca use o purificador de ar em locais empoeirados ou úmidos. O nível de umidade relativa ideal para o conforto humano é de fato entre 45% e 65%. O excesso de umidade aparece na forma de condensação em superfícies frias ou paredes frias da sala. Para medir corretamente a umidade do ambiente, utilize um higrômetro disponível na maioria das lojas especializadas e hipermercados..
20. O purificador de ar foi projetado apenas para uso interno e doméstico.
21. Nunca use o aparelho perto de uma fonte de calor.
22. Não utilize o aparelho perto de objetos ou produtos inflamáveis (cortinas, aerossóis, solventes, etc.).

## INSTRUÇÕES DE SEGURANÇA IMPORTANTES

- VENTILAÇÃO: NÃO bloqueie as aberturas de ventilação. NÃO coloque o produto na cama, no sofá, num tapete ou em superfícies semelhantes. NÃO coloque o produto em estantes ou armários que possam restringir a circulação de ar.
- CALOR: O purificador de ar deve ser colocado longe de fontes de calor, como radiadores, fontes de calor, fogões ou outros aparelhos que produzam calor.



05 REV0 3-in-1 Air Purifier AS01S GUIDE.indd 10 29/07/2024

Mantenha também estes componentes longe da luz solar direta.
- PROTEÇÃO DO CABO DE ALIMENTAÇÃO: Nunca coloque o cabo perto de qualquer fonte de calor. Não o cubra com um tapete, uma carpete ou qualquer outro material. Não coloque o cabo por baixo de móveis ou eletrodomésticos. Tenha especial atenção ao cabo da tomada, ao receptor e à extremidade de saída do purificador de ar. Mantenha o fio longe de áreas de maior tráfego. Coloque o cabo de forma a que não haja perigo de tropeçar no mesmo.
- O produto contém peças pequenas. Mantenha as peças pequenas longe das crianças ao desembalar e montar o produto.
- Este produto não é um brinquedo e deve ser mantido fora do alcance das crianças.
- Os cabos apresentam um potencial risco de estrangulamento. Mantenha os cabos fora do alcance das crianças: 90 cm.
- Este aparelho foi projetado apenas para uso no interior. Não o utilize em áreas molhadas ou úmidas, e NUNCA o coloque em água ou líquidos.

## Cuidados e manutenção

- NOTA: Este aparelho é elétrico e requer atenção quando estiver a ser utilizado.
- NÃO LAVE O FILTRO
- Remova qualquer excesso de pó da ventoinha utilizando ar comprimido. Remova o filtro e dispense ar comprimido para o interior da unidade.
- Retire o plugue da tomada antes de limpar o aparelho. Limpe a parte externa do purificador de ar com um pano macio e seco.
- Não limpe o aparelho com produtos químicos abrasivos ou agentes de limpeza inflamáveis.

## Declaração de Conformidade Conformidade com as normas

A Maxi-Cosi declara que o Smart Air Purifier está em conformidade com a norma RED 2014/53/UE. O texto integral da Declaração de Conformidade da UE está disponível no seguinte endereço de internet:
< maxi-cosi.com>

## Anatel

Este equipamento não tem direito à proteção contra interferência prejudicial e não pode causar interferência em sistemas devidamente autorizados. Para maiores informações, consulte o site da ANATEL – www.anatel.gov.br

## Campos eletromagnéticos

O purificador de ar Maxi-Cosi cumpre todas as normas e regulamentos aplicáveis sobre a exposição a campos eletromagnéticos.

## Parâmetro de RF:

Alcance de frequência Wi-Fi
Banda de frequência: 2412 MHz ~ 2462 MHz
Potência máxima de saída: 19,22 dBm
Alcance de frequência Bluetooth
Banda de frequência: 2402 MHz ~ 2480 MHz
Potência máxima de saída: 2,39 dBm

## Eliminação ecológica

Os aparelhos elétricos usados não devem ser eliminados juntamente com o lixo doméstico, devendo ser eliminados separadamente. A eliminação num ponto de recolha comunitário através de pessoas privadas é gratuita. O proprietário dos aparelhos usados é responsável por entregar os aparelhos nestes pontos de recolha ou em pontos de recolha similares. Com este pequeno esforço pessoal, contribui para a reciclagem de matérias primas valiosas e para o tratamento de substâncias tóxicas.

## Isenção de responsabilidade

Para proteger os seus direitos legais, leia as instruções, isenções de responsabilidade, avisos importantes e textos de segurança fornecidos com este produto antes de utilizar este produto para compreender os seus direitos legais, responsabilidade e precauções de segurança. Caso contrário, isso poderá resultar em danos na sua propriedade, em perigos para a segurança pessoal ou em acidentes. A Maxi-Cosi reserva-se o direito de atualizar este documento. Certifique-se de que utiliza este produto em conformidade com as instruções e as indicações de segurança.

## Garantia

Dorel Juvenile Group substituirá ou reparará (conforme nossa escolha) o seu produto, dentro de um prazo de 12 meses após a data de compra, caso a unidade apresente defeito de fabricação ou nos materiais, quando utilizado em condições normais e em conformidade com o nosso manual de instruções. Para isso, contate o Serviço de Atendimento ao Cliente, através de nosso site www.maxi-cosi.-com.br, dentro dos 12 meses após sua compra em um revendedor autorizado no Brasil.
**Estenda sua garantia em mais 12 meses registrando seu produto em nosso site.



05 REV0 3-in-1 Air Purifier AS01S GUIDE.indd 11 29/07/2024

# Panel de control

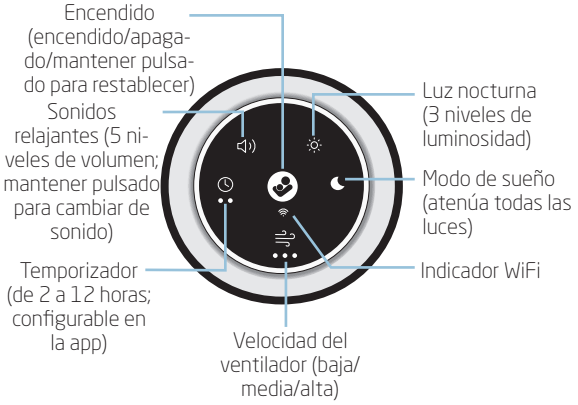


# Información al consumidor

- Un filtro HEPA, es un filtro mecánico que captura el 99,97% de las partículas en el aire tan pequeñas como 0,3 micras. Como por ejemplo, como polvo, caspa de mascotas y polen.
- No devuelvas este producto al lugar donde lo adquiriste. Si falta alguna pieza, ponte en contacto con nosotros en maxi-cosi.com mediante el chat.
- La luz LED nocturna no puede sustituirse.
- Los filtros de repuesto se venden por separado



05 REV0 3-in-1 Air Purifier AS01S GUIDE.indd 12 29/07/2024

# Para instalar/cambiar el filtro de aire

A

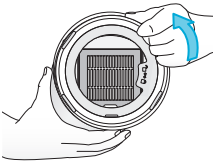

B

C

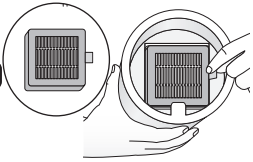

D

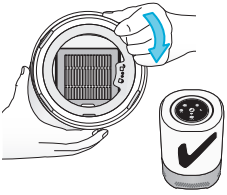

**ADVERTENCIA :Apaga y desenchufa el purificador de aire antes de retirar la base.**

1. Asegúrate de que el purificador de aire esté APAGADO y desenchufado.

2. **Retira la base:**
   Sujeta el purificador de aire boca abajo. Gira la base en sentido contrario a las agujas del reloj (figura A).
   Deja la base a un lado (figura B).

3. **Inserta el filtro:**
   Retira la bolsa de plástico que rodea el filtro. Coloca el filtro dentro de la parte superior con la pestaña hacia ti (figura C).

4. **Monta la base en la parte superior:**
   Vuelve a insertar la base en el purificador de aire y gíralo en el sentido de las agujas del reloj (figura D).

5. **Selecciona una ubicación:**
   Elige una superficie plana y nivelada.

6. **Conecta el aparatoal tomacorriente:**
   Enchufa el adaptador en una toma de corriente de CA de 100 ~ 240 V, 50/60 Hz.

7. **Enciende el aparato:**
   Pulsa el botón de encendido/apagado.

**Reinicio del temporizador del filtro :** Una vez cambiado el filtro, tienes que reiniciar el temporizador del filtro de sustitución.

Mantén pulsado el botón del ventilador durante 5 segundos. Un sonido indicará que el reinicio se ha realizado correctamente y el parpadeo se detendrá.

NOTA: la luz del ventilador se mantendrá roja si no reinicias el temporizador

**Recordatorio de sustitución de filtro :** Cuando el tiempo de uso acumulado del filtro alcanza las 1000 horas, el icono del ventilador se pone en rojo.

NOTA: El tiempo de sustitución del filtro se basa en el uso. 1000 horas equivaldrían a unos 90 días con un uso diario de 11 horas. El uso continuo durante 24 horas requeriría un cambio de filtro antes.



05 REV0 3-in-1 Air Purifier AS01S GUIDE.indd 13 29/07/2024

# Inicio

Descarga la app **Maxi-Cosi Connected** Home buscando Maxi-Cosi en la tienda de apps.

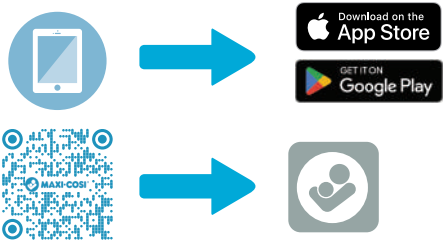


## Configuración

1. Saque el purificador de aire y el filtro HEPA del embalaje.
2. Instale el filtro HEPA.
3. Enchufe el purificador de aire a la fuente de alimentación. El indicador de WiFi parpadeará, eso le indicará que está listo para la vinculación.
4. Sigue las instrucciones que aparecen en la app Maxi-Cosi Connected Home para configurarlo desde tu dispositivo móvil.
5. Una vez vinculados, el indicador WiFi del panel de control se iluminará (en blanco).
6. Explora las características y funciones de la app Maxi-Cosi Connected Home.

## Conectividad WiFi

Se requiere conexión a Internet WiFi de 2,4 GHz.

Comprueba la intensidad de la señal WiFi en el router.

**Para reducir las interferencias en la señal,** evita ubicar el purificador de aire cerca de grandes electrodomésticos y grandes superficies metálicas o de hormigón.



05 REV0 3-in-1 Air Purifier AS01S GUIDE.indd 14 29/07/2024

# Ubicación

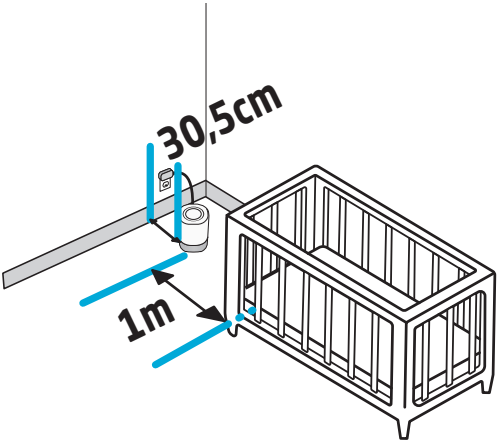


Determina la ubicación ideal para el purificador de aire asegurándote de que el cable de alimentación permanezca al menos a 0,9 m de distancia de la cuna.

El purificador de aire debe colocarse en el suelo o en otra superficie plana, como una mesa auxiliar. NUNCA LO SITÚE EN UNA ALFOMBRA.



05 REV0 3-in-1 Air Purifier AS01S GUIDE.indd 15 29/07/2024

# Ajuste de la configuración

Puedes ajustar la configuración directamente en la unidad o mediante la app **MAXI-COSI**.

Pulsa brevemente el botón de encendido para encender o apagar el dispositivo.
Mantenlo pulsado durante 5 segundos para entrar en el modo de vinculación. .
Mantenlo pulsado durante 10 segundos para restaurar la configuración de fábrica: emitirá un sonido y el icono de encendido parpadeará 3 veces.
NOTA: La memoria recordará tu última configuración la próxima vez que se encienda.

Pulsa el botón de velocidad del ventilador para alternar entre baja, media, alta y apagado.

Pulsa el botón de luz nocturna para configurar la luminosidad como baja, media, alta o apagada.

Pulsa el botón de sonidos relajantes y sonido de fondo para encenderlo.
Pulsa nuevamente para ajustar el volumen en los niveles 1, 2, 3, 4, 5 o apagado.
Mantenlo pulsado para pasar entre los sonidos disponibles y apagarlos.
Pulsa brevemente para ajustar el volumen.

El modo de sueño mantiene las luces indicadoras apagadas a menos que se pulsen.
Pulsa brevemente para activar/desactivar el modo de sueño.
Mantenlo pulsado para activar/desactivar el bloqueo para niños.
Los botones se bloquearán cuando esté activado.

Pulsa el botón del temporizador para ajustar: Siesta, hora de acostarse y desactivado.
LED izquierdo: temporizador de siesta (2 horas*)
LED derecho: temporizador de hora de acostarse (12 horas*)
Ambos LED: temporizador personalizado (solo en la app)
*Configurable en la app.



05 REV0 3-in-1 Air Purifier AS01S GUIDE.indd 16 29/07/2024

# FAQs

¿Por qué no puedo conectar el purificador de aire al WiFi de mi casa?

- El indicador WiFi debe estar parpadeando para estar en modo de vinculación. Si no parpadea, mantén pulsado el botón de encendido durante 5 segundos para acceder al modo de vinculación.
- Sigue las instrucciones de la app para vincular el dispositivo con la red inalámbrica de tu hogar. Asegúrate de que el dispositivo esté a menos de 6 m de tu router inalámbrico y que tu smartphone esté conectado a la misma red. Debes utilizar una red inalámbrica de 2,4 GHz para vincular este dispositivo.

¿Puedo vincular mi dispositivo con más de una cuenta?

- Compartir el acceso a tu dispositivo con otros cuidadores es fácil. Accede a la pantalla de configuración del dispositivo, selecciona "compartir y usuarios", luego pulsa "agregar un nuevo usuario" y completa la información.
- Para vincular el dispositivo con un nuevo propietario de cuenta, tienes que restablecer los valores de fábrica en el dispositivo manteniendo pulsado el botón de encendido durante 10 segundos.

¿Se puede lavar el filtro HEPA?

- Los residuos grandes se pueden eliminar del filtro HEPA cuidadosamente con un cepillo suave. Cuando el filtro haya llegado al final de su período de uso recomendado, cámbielo por uno de los filtros de sustitución Maxi-Cosi (se venden por separado). No laves el filtro.

¿Con qué frecuencia se debe cambiar el filtro HEPA?

- El filtro HEPA incluido tiene un ciclo de vida de 1000 horas o alrededor de 90 días cuando se usa la función de ventilador/purificador de aire durante 11 horas al día. Cuando sea el momento de cambiar el filtro, el icono de velocidad del ventilador se iluminará en rojo. También puedes recibir recordatorios de notificaciones automáticas en tu smartphone si lo deseas.

¿Qué es el modo de sueño?

- El modo de sueño apagará todas las luces indicadoras del dispositivo, pero podrás seguir personalizando tus preferencias de funcionamiento, como la velocidad del ventilador, los sonidos relajantes, la luz nocturna o el temporizador.



05 REV0 3-in-1 Air Purifier AS01S GUIDE.indd 17 29/07/2024

ES

ADVERTENCIA DE SEGURIDAD

Lee detenidamente las instrucciones de seguridad antes de su uso y conserva este manual para futuras referencias.

1. El producto contiene piezas pequeñas, ten cuidado al desempaquetarlo y montarlo..
2. Los cables pueden presentar un riesgo potencial de estrangulación. Mantén los cables lejos del alcance de los niños (más de 1 metro de distancia).

# ADVERTENCIA

1. 1.Asegúrate de seguir las instrucciones de seguridad que se indican a continuación, para reducir el riesgo de daños o de descarga eléctrica.
2. Este purificador de aire pueden utilizarlo niños a partir de 8 años y personas con movilidad, capacidad sensorial o psíquica reducidas, o sin experiencia o conocimiento, si han recibido supervisión o instrucciones sobre el uso seguro del purificador y comprenden los riesgos que conlleva. Los niños no deben jugar con el purificador. La limpieza y el mantenimiento no lo pueden llevar a cabo niños sin supervisión.
3. Antes de usar este Purificador de aire, asegúrese de que el voltaje de su suministro eléctrico sea el mismo que se indica en la placa de características del Purificador de aire.
4. Coloque siempre el purificador de aire sobre una superficie dura, plana y nivelada. Evite la exposición a la luz solar directa y manténgalo siempre alejado de paredes y fuentes de calor como estufas, radiadores, etc. Advertencia: Es posible que el Purificador de aire no funcione correctamente si no se coloca sobre una superficie nivelada.
5. NO enchufes el cable con las manos mojadas.
6. Si el cable de alimentación está dañado, debe ser reemplazado por el fabricante, su agente de servicio o una persona calificada similar para evitar peligros.
7. Para reducir el riesgo de descarga eléctrica, no quite los tornillos. El purificador de aire no contiene piezas reparables por el usuario, excepto el filtro. Por favor, deje todo el trabajo de mantenimiento en manos de personal cualificado.
8. No haga funcionar el purificador de aire cuando no haya un filtro en su lugar o con cualquier otro filtro que no sea el vendido por Maxi Cosi.
9. Nunca manipule mientras el Purificador de Aire esté en funcionamiento.
10. Si hay un olor inusual cuando se usa como se describe en este manual, apague el purificador de aire, desenchúfelo y haga que lo revise su distribuidor.
11. Desenchufe el purificador de aire antes de limpiarlo o cambiar el filtro.
12. No sumerja el purificador de aire ni el cable de alimentación ni enchufe en agua u otros líquidos.
13. Nunca raspe el transductor con una herramienta dura. El purificador de aire debe limpiarse regularmente. Para ello, consulte las instrucciones de limpieza de este manual.
14. Si derrama algún líquido sobre el purificador de aire, puede causar daños graves. Apáguelo inmediatamente de la red eléctrica. Retire el enchufe de red y consulte a su distribuidor.
15. Desconecte el purificador de aire de la fuente de alimentación cuando no esté en uso y antes de limpiarlo.
16. Asegúrese de que el cable de alimentación no toque ninguna superficie caliente y que no sobresalga del borde de la mesa.
17. Nunca use este purificador de aire en una habitación donde se usen productos en aerosol (rociadores) o en una habitación donde se administre oxígeno.
18. No coloque prendas de vestir ni toallas encima del purificador de aire. Si la boquilla está obstruida, esto puede provocar que el purificador de aire no funcione correctamente.
19. Nunca use el purificador de aire en un lugar polvoriento o húmedo. De hecho, el nivel de humedad relativa ideal para el confort humano está entre el 45 % y el 65 %. El exceso de humedad aparece en forma de condensación en superficies frías o paredes frías de la habitación. Para medir correctamente la humedad de la habitación, utilice un higrómetro disponible en la mayoría de las tiendas especializadas e hipermercados.
20. El purificador de aire está diseñado para uso doméstico y en interiores únicamente.
21. Nunca utilice el aparato cerca de una fuente de calor.
22. No utilice el aparato cerca de objetos o productos inflamables (cortinas, aerosoles, disolventes, etc.).

INSTRUCCIONES DE SEGURIDAD IMPORTANTES

- VENTILACIÓN: NO bloquees las aberturas de ventilación. NO lo coloques sobre una cama, sofá, alfombra o superficie similar. NO lo coloques en una estantería o armario donde el flujo de aire pueda estar limitado.
- CALOR: El purificador de aire debe colocarse lejos de fuentes de calor como radiadores, calefactores, estufas u otros aparatos que produzcan calor. Mantén también estos componentes alejados de la luz solar directa.



05 REV0 3-in-1 Air Purifier AS01S GUIDE.indd 18 29/07/2024

- PROTECCIÓN DEL CABLE DE ALIMENTACIÓN: Nunca coloques el cable cerca de fuentes de calor. No tapes el cable con una alfombra o moqueta u otro tipo de cobertura. No coloques el cable debajo de muebles o electrodomésticos. Presta especial atención al cable en el enchufe, la toma de corriente y el punto en que sale del purificador de aire.
  Mantén el cable fuera de zonas de paso frecuente. Coloca el cable donde la gente no pueda tropezarse.
- El producto contiene piezas pequeñas; ten cuidado con los niños y mantén las piezas pequeñas fuera del alcance de los niños al desembalar y montar el producto.
- Este producto no es un juguete y debe mantenerse fuera del alcance de los niños.
- Los cables suponen un riesgo potencial de estrangulamiento. Mantén los cables fuera del alcance de los niños: 90 cm.
- Este dispositivo está diseñado solo para uso en interiores. No lo uses en zonas mojadas o húmedas; NO lo coloques NUNCA en agua o líquido.

## Cuidado y mantenimiento

- NOTA: Este es un aparato eléctrico y requiere atención cuando está en uso.
- NO LAVAR EL FILTRO
- Retira cualquier exceso de polvo del ventilador usando aire comprimido. Retira el filtro y sople aire comprimido en la unidad.
- Desenchufa antes de limpiarlo. Limpia el exterior del purificador de aire con un paño suave y seco. .
- No limpies con productos químicos abrasivos o agentes de limpieza inflamables..

## Declaración de conformidad
## Cumplimiento de las normas

Por la presente, Maxi-Cosi declara que el purificador de aire inteligente cumple la norma RED 2014/53/UE. El texto completo del documento europeo está disponible en la siguiente dirección de Internet:< maxi-cosi.com>

## Campos electromagnéticos

Este humidificador de Maxi-Cosi cumple con todos los reglamentos y normativas aplicables relativos a la exposición a campos electromagnéticos.

## Parámetro de radiofrecuencia:

Rango de frecuencia WiFi
Banda de frecuencia: 2412 MHz ~ 2462 MHz
Potencia máxima de salida: 19,22 dBm
Rango de frecuencia de Bluetooth
Banda de frecuencia: 2402 MHz ~ 2480 MHz
Potencia máxima de salida: 2,39 dBm

## Eliminación de residuos respetuosa con el medioambiente

Los electrodomésticos viejos no deben desecharse junto con los residuos domésticos, sino que deben eliminarse por separado. La recogida en el punto limpio comunitario para particulares es gratuita. El propietario de los electrodomésticos deberá llevar esos residuos a los puntos limpios u otros centros de recogida de residuos similares. Con este pequeño gesto, se contribuye al reciclaje de valiosas materias primas y al tratamiento de las sustancias tóxicas.

## Exención de responsabilidad

Para proteger tus derechos legales, lee las instrucciones, exención de responsabilidad, información importante y las declaraciones de seguridad incluidas con este producto antes de su uso para conocer tus derechos legales, responsabilidades y precauciones de seguridad. De lo contrario, podría provocar daños materiales, personales o accidentes. Maxi-Cosi se reserva el derecho de modificar este documento. Asegúrate de manipular este producto conforme al manual y a las instrucciones de seguridad.

## Garantía

Dorel Juvenile Group sustituirá o reparará (si así lo deseas) el dispositivo gratuitamente en el plazo de 24 meses a partir de la fecha de compra si alguno de sus materiales o elementos es defectuoso, siempre que se use en las condiciones normales y conforme al manual del usuario. Ponte en contacto con el Servicio de atención al cliente del vendedor autorizado en un plazo inferior a 24 meses de la fecha de compra.



05 REV0 3-in-1 Air Purifier AS01S GUIDE.indd 19 29/07/2024

# Smart Air Purifier

Av. Nilo Peçanha, 1516/1582
Campos dos Goytacazes/RJ
CEP 28030-035

Importado por
**COMPANHIA DOREL BRASIL**
CNPJ 10.659.948/0008-83

País de Origem: China

Todos os direitos reservados

As ilustrações podem diferir do produto

ajuda.maxi-cosi.com.br

---

País de Origem: China

Todos los derechos reservados

Las ilustraciones pueden diferir del producto

Representante exclusivo en:

Chile:
**Dorel Juvenile Chile S.A.**
Av. del Parque 4161, oficina 602
A, Huechuraba, Santiago - Chile
- Fono: 56 2 24971500 -
www.infanti.cl - www.dorel.cl

México:
Importado por **DJGM, S.A. DE C.V.**
Gabriel Mancera No. 1041,
Col. Del Valle, Benito Juárez,
Ciudad de México, México,
C.P.:03100
Teléfono: 01 55 67 19 92 02
R.F.C.: DJG-140305GN9
Garantía: 3 meses

Representante exclusivo en Perú:
**DOREL LATAM S.A. SUCURSAL DEL PERÚ**, Los Libertadores 455, San Isidro, Lima, Perú. RUC 20431062870 - Fono: 4413029
www.infanti.com.pe.

20231205 REV0

014303001B

Model name: AS01S
www.maxi-cosi.com